14.2 LINH KIỆN QUANG ĐIỆN TỬ

14.2.1 Photodiode – diode thu quang

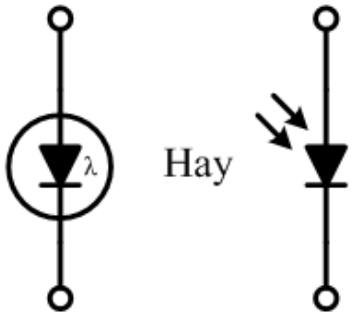

Kí hiệu của photodiode.

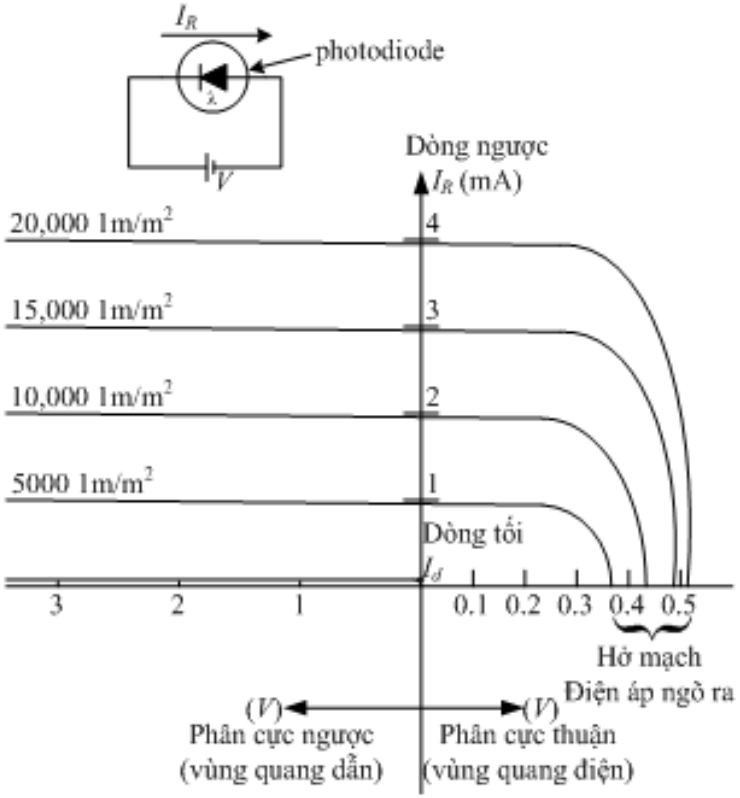

Đặc tuyến của photodiode.

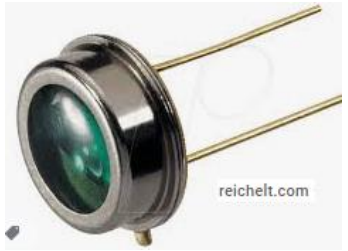

www.hcmute.edu.vn/

14.2 LINH KIỆN QUANG ĐIỆN TỬ

14.2.2 Phototransistor – Transistor thu quang

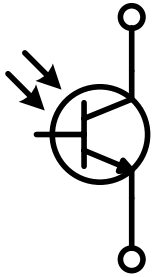

(a) Kí hiệu

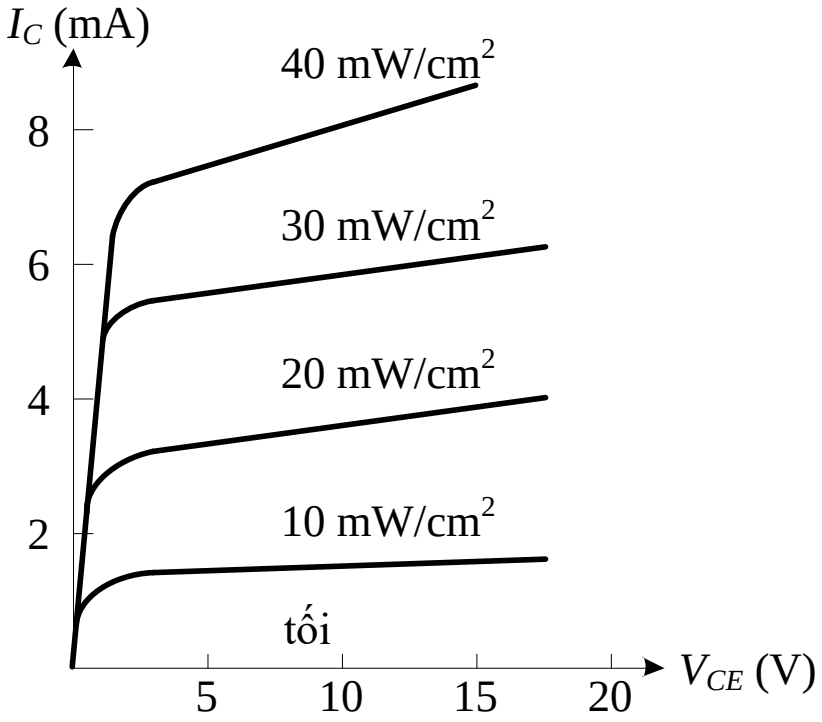

(b) Đặc tính ngõ ra thông thường

potentiallabs.com

electronics-notes.com

www.hcmute.edu.vn/

14.2 LINH KIỆN QUANG ĐIỆN TỬ

14.2.2 Phototransistor – Transistor thu quang

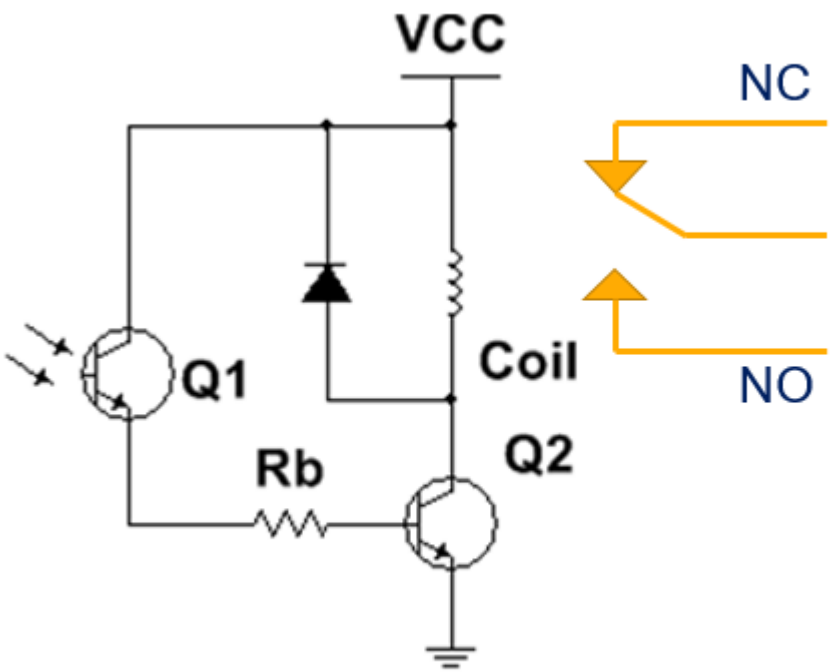

Mạch ứng dụng

www.hcmute.edu.vn/

14.2 LINH KIỆN QUANG ĐIỆN TỬ

14.2.3 Opto

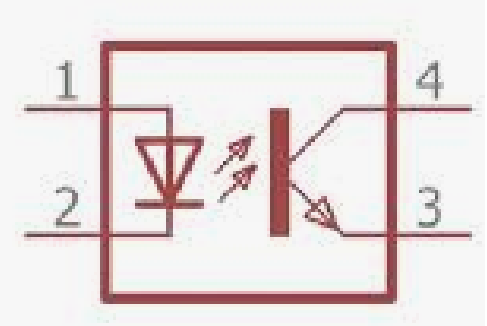

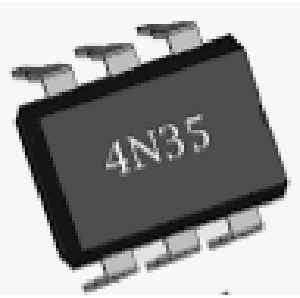

www.hcmute.edu.vn/

14.2 LINH KIỆN QUANG ĐIỆN TỬ

14.2.3 Opto

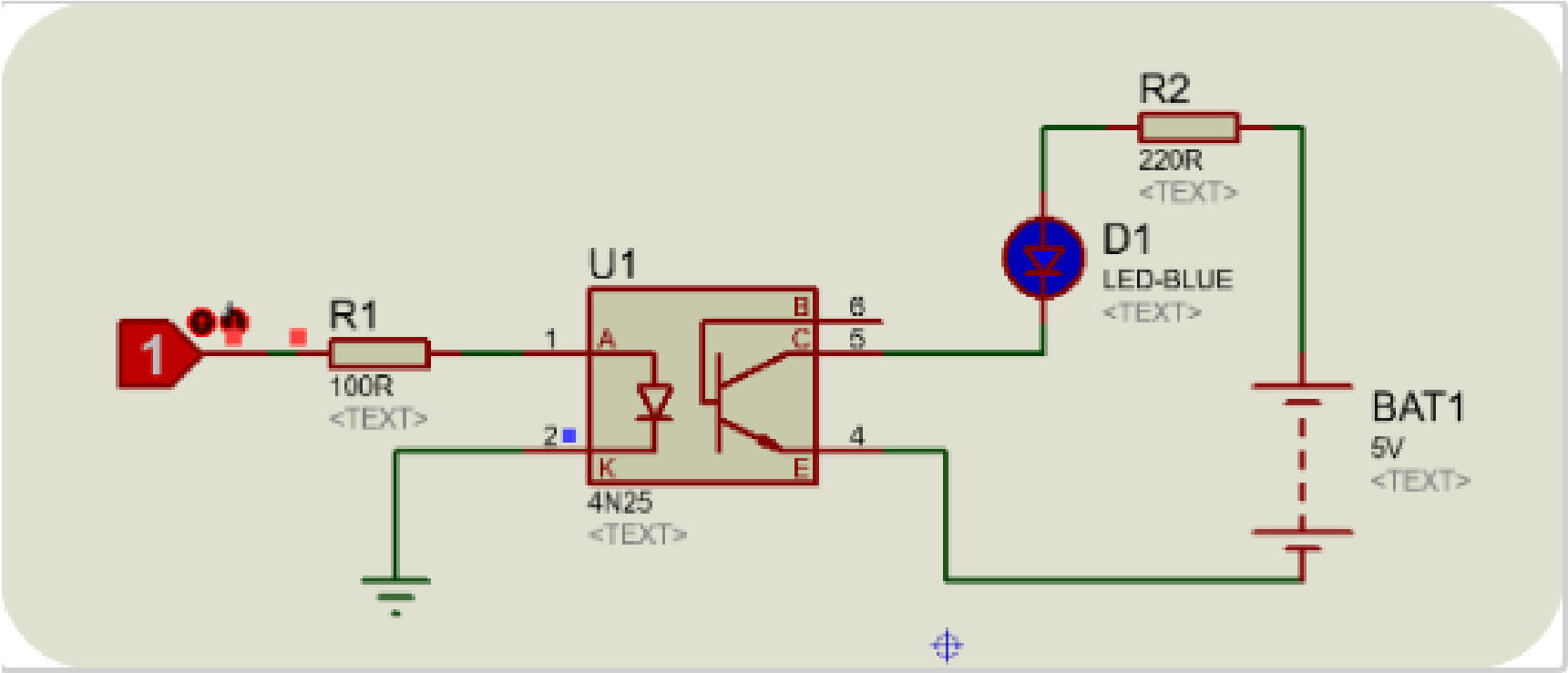

www.hcmute.edu.vn/